WarmlyYours
Be Connected.
Be Warm. Be Radiant.

Infinity Towel Warmer
Manuel d'installation

TW-F10BS-HP / TW-F10PS-HP / TW-F10KS-HP / TW-F10GS-HP

Merci d'avoir choisi un chauffe-serviette WarmlyYours Infinity de fabrication soignée. La chaleur rayonnante de l'Infinity réchauffe doucement votre serviette ou votre peignoir, vous permettant de vous envelopper dans un confort luxueux en sortant du bain ou de la douche. Vous trouverez dans ce document toutes les instructions de montage et d'utilisation nécessaires.

Pour localiser le numéro de modèle, reportez-vous à l'étiquette du produit comme indiqué dans le diagramme D à la page 8. Si vous rencontrez des difficultés lors de l'installation de votre chauffe-serviette, le service d'installation est disponible par téléphone entre 8 h et 17 h 30, du lundi au vendredi, en composant le (800 875-5285. Si un retour est nécessaire, veuillez utiliser l'emballage d'origine.

CONSIGNES DE SÉCURITÉ

- Ne vous tenez jamais debout, ne vous asseyez pas ou n'accrochez jamais à l'unité chauffe-serviette.
- Ne jamais laisser les enfants jouer sur ou avec le chauffe-serviette.
- Assurez-vous que le disjoncteur électrique du panneau principal est coupé avant de câbler ou d'entretenir votre chauffe-serviette.
- Le chauffe-serviette doit être correctement relié à la terre.
- Tous les câblages doivent être conformes au Code national de l'électricité (NEC) et au Code canadien de l'électricité (CEC) et doivent être effectués par un professionnel autorisé qui est certifié pour effectuer le câblage électrique.
- Ne placez jamais votre chauffe-serviette dans une douche, un sauna ou un hammam.
- Ne jamais essayer de réchauffer plus de deux (2) serviettes à la fois. Si le chauffe-serviette est surchargé, l'appareil devient extrêmement chaud et risque de brûler s'il est touché. (Voir page 10 pour plus d'informations.)
- Les chauffe-serviettes Infinity sont homologués cETLus pour une utilisation sur les marchés américain et canadien.
- Ne jamais utiliser de rallonge électrique (pour le modèle enfichable).Never use an extension cord (for plug-in model).

NFORMATIONS SUR LE NETTOYAGE

Nettoyez le chauffe-serviette avec un chiffon doux, non abrasif et humide pendant qu'il est chaud. Une fois le chauffe-serviette refroidi, polir légèrement avec un chiffon doux et sec. N'utilisez pas de poudres de nettoyage abrasives, de produits de polissage des métaux ou de nettoyants à base de chlore sur aucune partie du chauffe-serviette.

MONTAGE DE L'INSTALLATION

Cet appareil doit être installé conformément aux instructions du manuel et aux directives NEC et CEC relatives aux appareils électriques dans les salles de bains. Le chauffe-serviette doit se trouver sur un circuit protégé par un disjoncteur de fuite de gaz et être câblé par un professionnel certifié pour effectuer le câblage électrique. Si le chauffe-serviette ne chauffe pas lors de l'installation initiale, VÉRIFIEZ SVP QUE L'INTERRUPTEUR D'ALIMENTATION, SITUÉ AU BAS DE LA POSTE VERTICALE GAUCHE, EST EN POSITION.

1. Fixation du chauffe-serviette au mur

Étape 1

Dessinez un schéma indiquant l'emplacement préféré des supports sur la boîte du porte-serviettes chauffant pour créer un gabarit (voir les instructions pour le gabarit à l'étape 2). Au moins deux des quatre supports doivent être fixés directement à un montant.

Le modèle Infinity Plug-In doit être installé à moins de 6 pieds (183 cm) d'une prise correctement mise à la terre pour que la fiche puisse atteindre. Assurez-vous de mesurer la distance entre l'endroit où la fiche est attachée au porte-serviettes chauffant et la prise électrique. NE PAS utiliser de rallonge pour connecter la fiche du porte-serviettes chauffant à la prise.

Étape 2

Créez le gabarit :

A. Fixez les supports dans les positions souhaitées sur le porte-serviettes chauffant (voir les pages 7-8 pour l'assemblage des supports pour chaque modèle).
B. Placez le porte-serviettes chauffant sur la boîte (ou une grande feuille de papier) et posez-le sur une surface plane avec les supports tournés vers le bas.
C. Marquez l'emplacement des supports.
D. Utilisez le gabarit comme guide pour marquer le mur aux emplacements corrects des quatre supports, en vous assurant de respecter les points suivants :
    - Le modèle Plug-In doit être installé à moins de 6 pieds (183 cm) d'une prise correctement mise à la terre. NE PAS utiliser de rallonge.
    - Au moins deux des supports doivent être alignés avec un montant mural.
    - Le porte-serviettes chauffant doit être de niveau.
    - Le fil d'alimentation électrique peut entrer dans le pied d'alimentation.

Étape 3

Installez les supports sur le mur. Utilisez les chevilles fournies pour les supports qui ne sont pas fixés à un montant. Consultez les pages 7-8 ou 10-11.

1. Fixation du chauffe-serviette au mur (suite)

Note: Les dimensions indiquées sont des distances entre le centre des points d'ancrage. Cet exemple montre 16 pouces sur la construction centrale. Votre situation peut varier selon l'espacement des montants.

AVERTISSEMENT: ⚠ Les emplacements de la boîte électrique et des points d'ancrage peuvent varier. Mesurez toutes les dimensions avant l'installation.

Schéma A: Points d'ancrage et emplacement des boîtes électriques

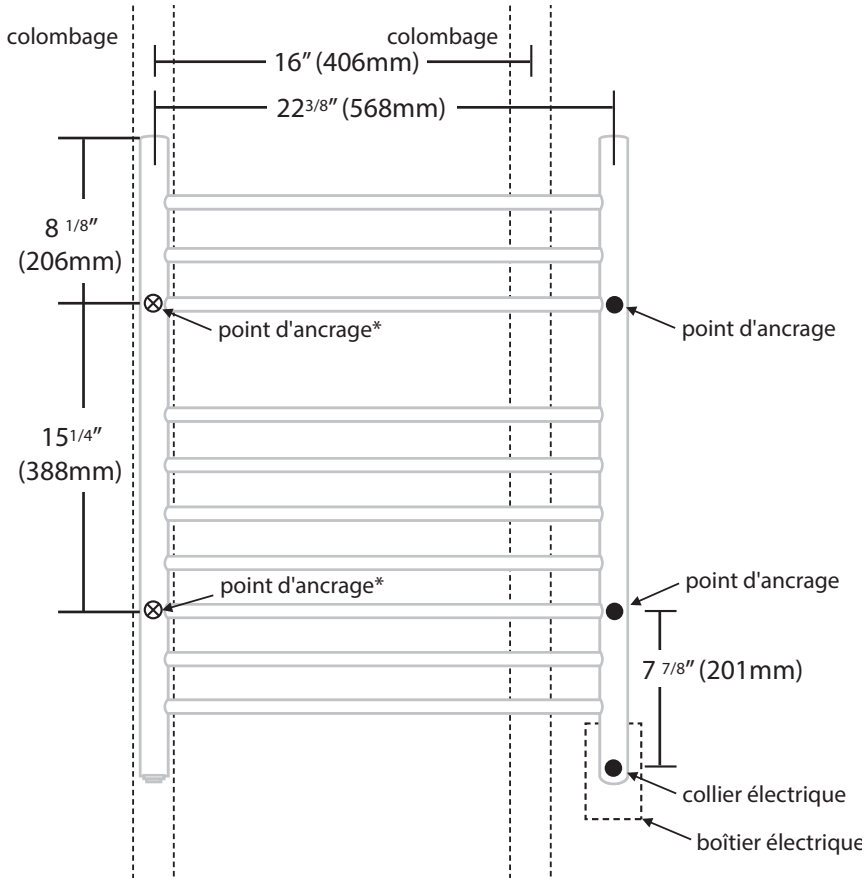

† **Note:** Pour le modèle câblé uniquement, la boîte électrique doit être solidement fixée à un montant. Le modèle enfichable seulement doit être installé à moins de 6 pieds (183 cm) d'une prise de courant correctement mise à la terre. NE PAS utiliser de rallonge.

* **Note:** Les points d'ancrage doivent être attachés à un goujon.

1. Fixation du chauffe-serviette au mur (suite)

Diagramme B: Schéma sommaire

Note: Les dimensions indiquées sont des distances entre le centre des points d'ancrage. Cet exemple montre 16 pouces sur la construction centrale. Votre situation peut varier selon l'espacement des montants.

AVERTISSEMENT: ⚠ Les emplacements de la boîte électrique et des points d'ancrage peuvent varier. Mesurez toutes les dimensions avant l'installation.

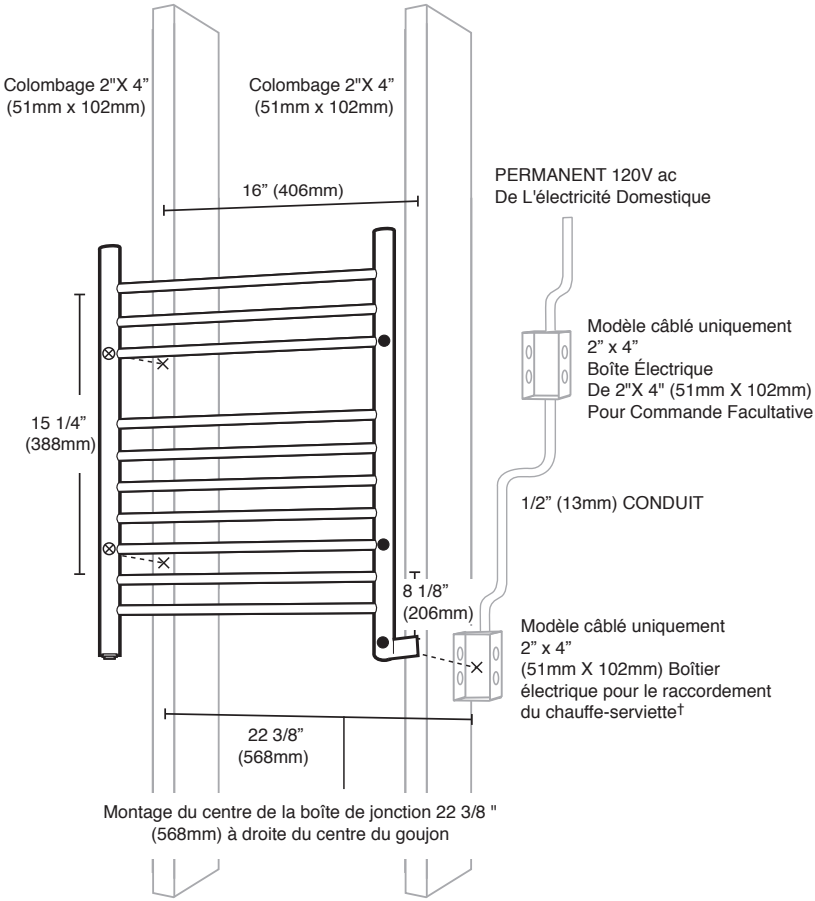

† **Note:** Pour le modèle câblé uniquement, la boîte électrique doit être solidement fixée à un montant. Le modèle enfichable seulement doit être installé à moins de 6 pieds (183 cm) d'une prise de courant correctement mise à la terre. NE PAS utiliser de rallonge.

* **Note:** Les points d'ancrage doivent être fixés à un goujon.

2. Instructions de montage des supports

Diagramme C: Diagrammes d’assemblage des supports - Infinité

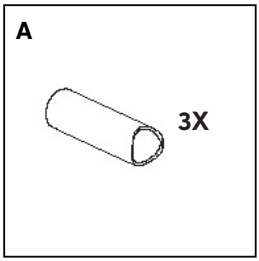

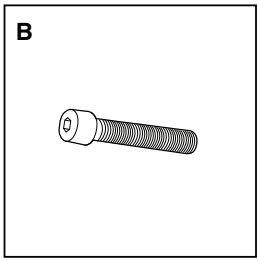

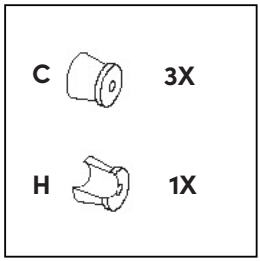

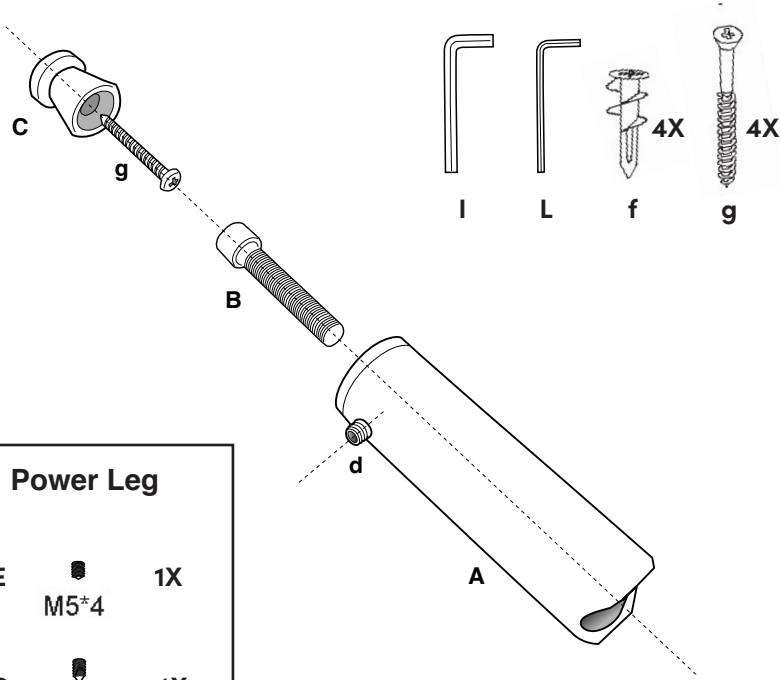

Power Leg

E	M5*4	1X
D	M5*6	4X
J		4X
K		1X

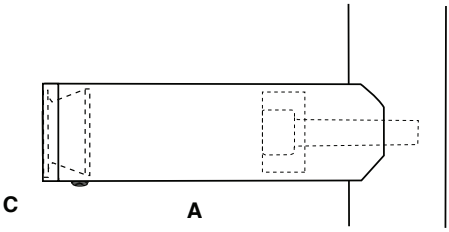

2. Instructions d’assemblage des supports (suite)

Infinity TW-F10BS-HW Liste de pièces détachées

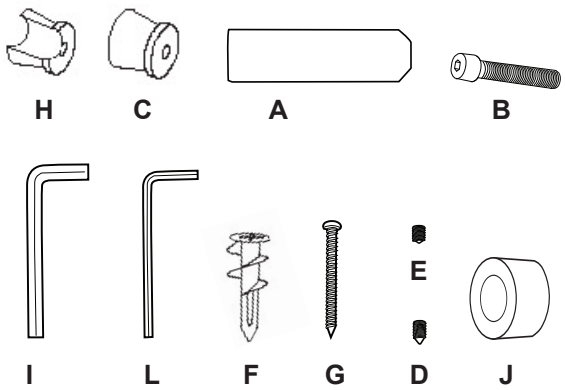

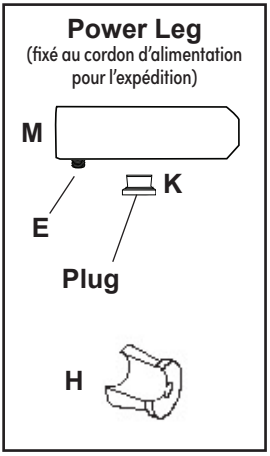

Infinity Power Leg			
Part Number	**Description**	**Quantity**	**Partslist ID**
0005-58140-0002	Pied, montage, brossé	3	A
0005-58120-0002	Pied, montage, poli	3	A
0005-58170-0003	Pied, montage, or poli	3	A
0005-58150-0004	Pied, montage, or brossé	3	A
0005-58300-0000	Vis, pied à rail, M8x20, à douille	3	B
0005-58110-0000	Support, rond, montage, complet	3	C
0005-58200-0001	Vis, de réglage, Allen, à douille, M5x6	4	D
0005-58200-0002	Vis, de réglage, Allen, à douille, M5x6, pied d'alimentation	1	E
0005-58500-0000	Cheville murale	4	F
0005-58200-0001	Vis, fixation de support, ST4.2*40, Phillips	4	G
0005-58110-0000	Support, montage, pied d'alimentation, taille ¾	1	H
0005-51900-0001	Clé hexagonale, 6 mm	1	I
0005-58810-0001	Collier, pied, brossé	4	J
0005-58120-0004	Collier, pied, poli	4	J
0005-58850-0001	Collier, pied, or brossé	4	J
0005-58870-0001	Collier, pied, or poli	4	J
0005-58790-0000	Bouchon plastique, pied d'alimentation	1	K
0005-51900-0000	Clé hexagonale, 2,5 mm	1	L
0005-58140-0003	Pied, montage, alimentation, brossé	1	M
0005-58120-0003	Pied, montage, alimentation, poli	1	M
0005-58150-0003	Pied, montage, alimentation, or brossé	1	M
0005-58170-0003	Pied, montage, alimentation, or poli	1	M
AK05-58040-0000	Kit de pièces Riviera Infinity, pied d'alimentation, brossé	1	n/s
AK05-58020-0002	Kit de pièces Riviera Infinity, pied d'alimentation, poli	1	n/s
AK05-58050-0000	Kit de pièces Riviera Infinity, pied d'alimentation, or brossé	1	n/s
AK05-58070-0001	Kit de pièces Riviera Infinity, pied d'alimentation, or poli	1	n/s

Instructions d’installation (Modèle Plug-In)

Tools required

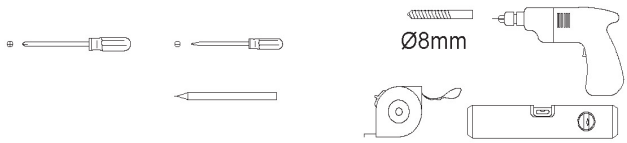

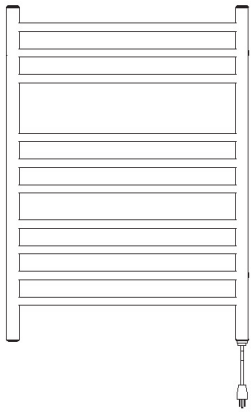

A1

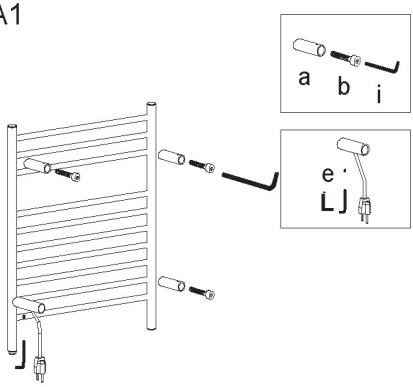

A2

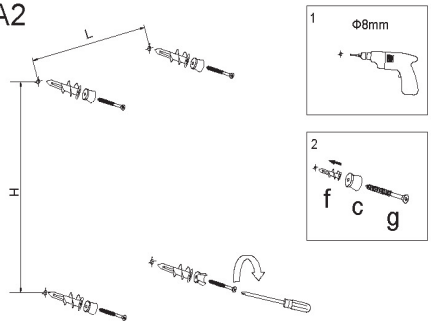

Instructions d’installation (Modèle Plug-In)

A3

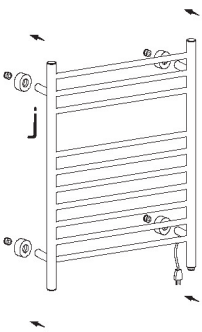

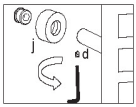

A4

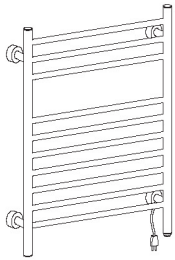

B1

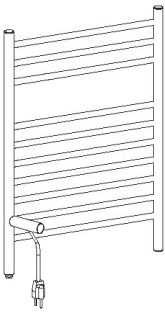

B2

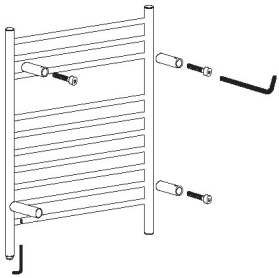

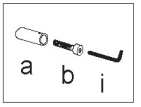

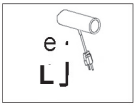

B3

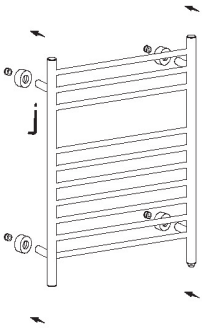

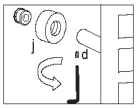

B4

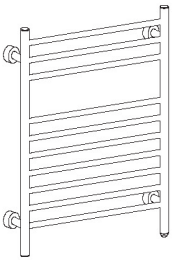

Instructions de montage du support (suite)

Modèle à branchement uniquement
Branchez le cordon dans une prise correctement mise à la terre. NE PAS utiliser de rallonge pour effectuer la connexion entre la prise et la fiche du sèche-serviettes.

Étape 1
Maintenez le sèche-serviettes en position tout en serrant les vis à tête hexagonale D à la base de chaque section de tube A à l'aide de la petite clé Allen L fournie, afin de fixer le sèche-serviettes en place.

Étape 2
Assurez-vous que l'appareil est allumé à l'aide de l'interrupteur MARCHE/ARRÊT situé sur le rail inférieur du côté gauche (lorsque vous faites face au sèche-serviettes). Une lumière s'allume sur l'interrupteur lorsqu'il est en position "MARCHE". Reportez-vous au Diagramme D pour l'emplacement de l'interrupteur.

Diagram D

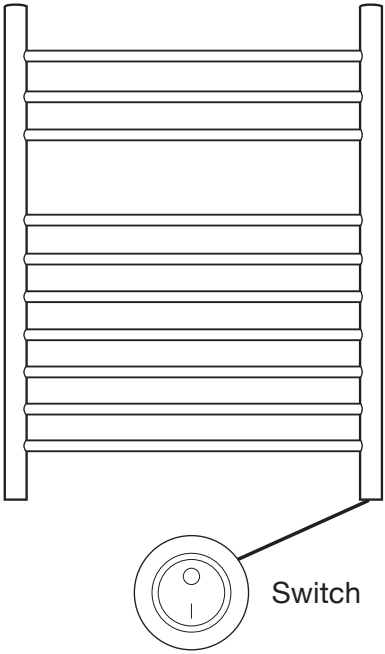

Instructions de montage du support (suite)

Étape 3
Mesurez l'emplacement des supports en utilisant le gabarit si nécessaire. Au moins deux supports doivent être fixés à un montant.

Étape 4
Fixez les supports C et H au mur à l'aide de la vis G et de la cheville murale F si nécessaire.

Répétez l'étape 4 pour les autres supports.

Étape 5
Placez et orientez les pieds A et M avec les inserts filetés situés aux quatre points à l'arrière du sèche-serviettes. Fixez les pieds (A et M) aux inserts filetés avec le boulon B et serrez à l'aide de la grande clé Allen I fournie.

Répétez l'étape 5 pour les autres sections de tube.

Étape 6
Desserrez les vis à tête hexagonale D à la base de chaque section des pieds A à l'aide de la petite clé Allen L fournie. Suspendez le sèche-serviettes en alignant et en glissant les quatre sections des pieds A et M sur les supports C et H. Serrez partiellement les vis à tête hexagonale D à la base de chaque section des tubes A et M pour maintenir le sèche-serviettes en place, mais NE fixez pas complètement les attaches à ce stade. Vérifiez que le support H est tourné pour permettre l'engagement de la vis de réglage.

Montage câblé et raccordement

Étape 1. Coupez le cordon d'alimentation comme indiqué.
Étape 2. Retirez le pied d'alimentation.
Étape 3. Installez le bouchon en plastique dans le pied d'alimentation.
Étape 4. À l'aide des repères du gabarit sur le mur, percez un trou pour le cordon d'alimentation et faites passer le cordon d'alimentation à travers le mur. Placez le support de montage de ¾ taille H sur le mur et marquez l'emplacement du trou de fixation.
Étape 5. À l'aide d'un foret de 8 mm, percez un trou pour le support de montage.
Étape 6. Insérez une cheville murale dans le mur, à côté du cordon d'alimentation.
Étape 7. Utilisez une vis pour fixer le support de montage de ¾ taille.
Étape 8. Placez le collier sur le pied d'alimentation et faites passer le cordon d'alimentation à travers le pied d'alimentation.
Étape 9. Avec l'aide d'un assistant pour maintenir le sèche-serviettes en place, effectuez les connexions électriques. Reportez-vous à la section raccordements de ce manuel.
Étape 10. Insérez les fils connectés dans le pied d'alimentation.
Étape 11. Poussez le sèche-serviettes sur les quatre supports de montage.
Étape 12. Pour fixer le sèche-serviettes au mur, serrez les deux vis de réglage sur le pied d'alimentation et la vis de réglage unique sur les trois autres pieds.
Étape 13. Faites appel à un électricien agréé pour effectuer les connexions au circuit protégé par un disjoncteur différentiel (GFCI).
Étape 14. Retirez les capuchons de protection en plastique des barres verticales du sèche-serviettes.

Montage câblé et raccordement (Diagramme E)

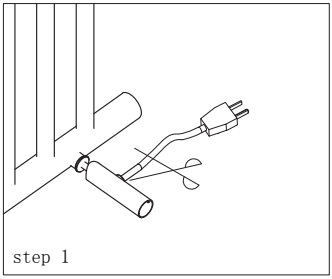

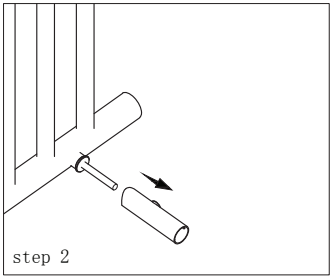

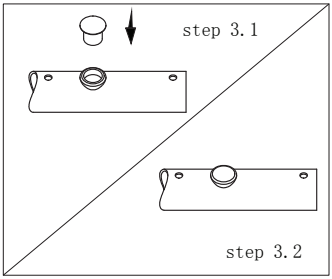

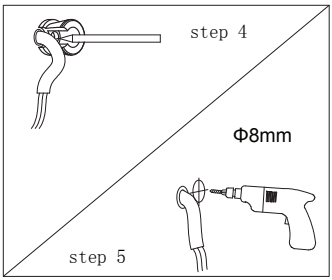

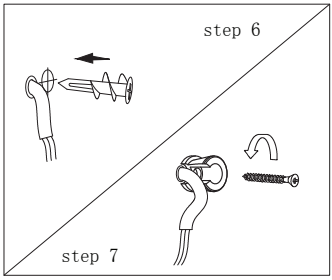

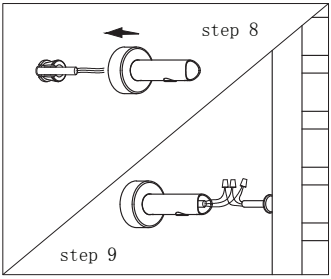

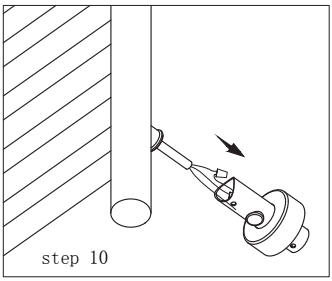

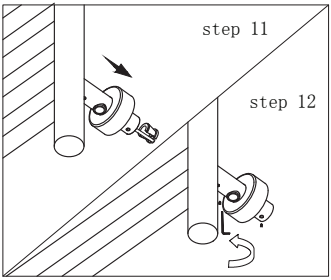

Cette méthode de câblage est approuvée et répertoriée par ETL, et conforme au National Electric Code Handbook. Ce produit doit être installé conformément à tous les codes électriques et de construction locaux.

Considérations électriques
Diagramme F : Schéma de câblage (modèles câblés uniquement)

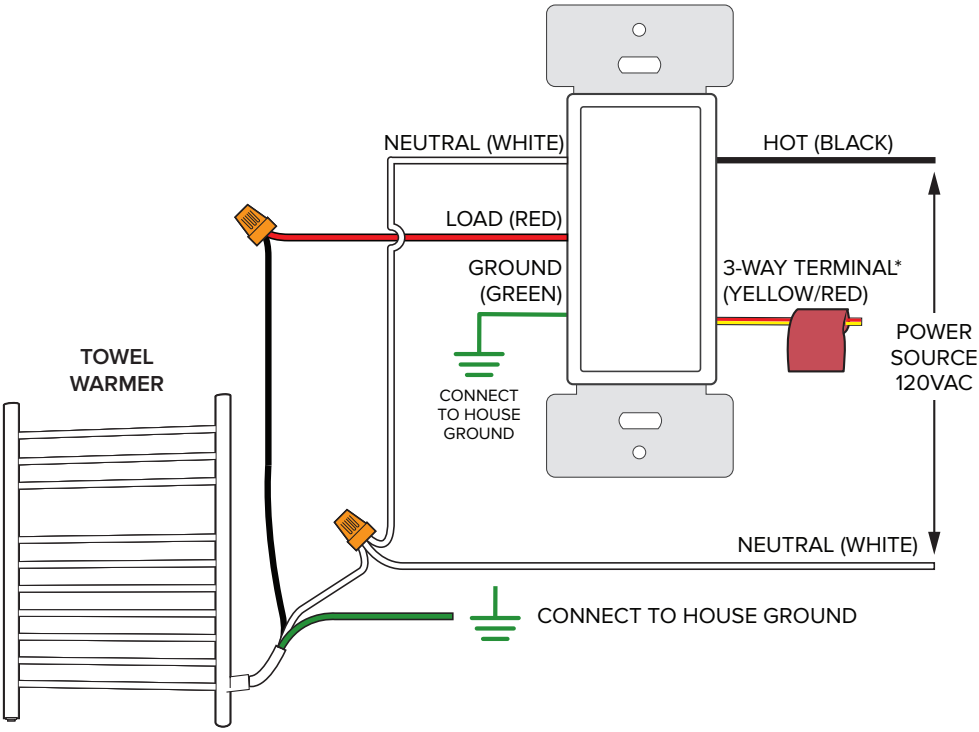

UTILISATION

Manuel
Utilisez l'interrupteur MARCHE/ARRÊT situé en bas à droite (lorsque vous faites face au sèche-serviettes) pour contrôler le moment où vous souhaitez chauffer l'appareil. Reportez-vous au Diagramme D pour l'emplacement de l'interrupteur.

Avec un contrôle
Vous pouvez associer votre sèche-serviettes à un minuteur ou un interrupteur compatible WarmlyYours. Assurez-vous de consulter le manuel d'installation du contrôle pour une utilisation et une installation appropriées. Si vous avez des questions, appelez le 800-875-5285.

Votre sèche-serviettes WarmlyYours est conçu pour chauffer progressivement les serviettes et fonctionne de manière optimale lorsque les serviettes sont suspendues pendant au moins 1 heure.

Pour une utilisation optimale de votre nouveau sèche-serviettes, nous recommandons de ne pas placer plus de deux (2) serviettes à la fois sur l'appareil. Disposez les serviettes de manière à maximiser la surface de contact entre la serviette et le sèche-serviettes. La serviette sera la plus chaude lorsqu'elle est placée sur la barre supérieure, ce qui permet une plus grande zone de contact avec le sèche-serviettes.

5. SPÉCIFICATIONS

Model	Name	Dimensions	Voltage (Volts)	Heat Output (Watts)	Resistance (ohms)	Amperage (amps)
TW-F10BS-HP	Infinity - Brushed	24"w (600mm) x 32"h (800mm) x 6"d (120mm)	120	150	96	1.25
TW-F10PS-HP	Infinity - Polished	24"w (600mm) x 32"h (800mm) x 6"d (120mm)	120	150	96	1.25
TW-F10KS-HP	Infinity - Black	24"w (600mm) x 32"h (800mm) x 6"d (120mm)	120	150	96	1.25

Construction du produit - Sèche-serviettes

Le sèche-serviettes est fabriqué en acier inoxydable 304 avec une épaisseur de paroi comprise entre 0,6 mm et 1,0 mm. Il est chauffé par un fil électrique homologué UL. Les supports de montage sont fabriqués en acier inoxydable et finis pour correspondre à la finition du modèle spécifique.

Méthode de connexion

Le fil chauffant est relié à un câble non chauffant par une connexion mécanique sertie, scellée avec un tube thermorétractable. L'électricité est introduite dans le sèche-serviettes via un pied d'alimentation (Power Leg). L'alimentation électrique peut ensuite être dirigée vers l'unité de contrôle, qui peut être placée n'importe où dans la pièce.

Normes de sécurité

La ligne électrique principale alimentant le sèche-serviettes doit être conforme aux codes locaux et nationaux et inclure un interrupteur de courant de fuite pour appareils (ALCI) pour l'Amérique du Nord ou un disjoncteur différentiel (GFCI).

Garantie du Sèche-Serviettes WarmlyYours

WarmlyYours.com Inc. garantit que les sèche-serviettes WarmlyYours (« le Produit ») sont exempts de défauts de matériaux et de fabrication pendant deux ans à compter de la date de vente, à condition que le Produit soit installé conformément au manuel d'installation et d'utilisation fourni, ainsi qu'à tout guide spécial écrit de conception ou d'installation fourni par WarmlyYours.com Inc. pour ce produit, le Code national de l'électricité (NEC) et le Code canadien de l'électricité (CEC), ainsi qu'à tous les codes locaux de construction et d'électricité applicables. Les contrôles vendus sous le nom de WarmlyYours.com Inc. sont garantis un an à compter de la date de vente.

Tout défaut suspecté doit être signalé par lettre recommandée immédiatement après sa découverte. La détermination de ce défaut doit être effectuée uniquement par WarmlyYours.com Inc. ou son représentant autorisé. Cette garantie est nulle et non avenue si le produit est mal installé, mal utilisé ou maltraité. WarmlyYours.com Inc. décline toute responsabilité dans le cadre de cette garantie pour tout dommage causé au produit par des professionnels, visiteurs sur le site ou par des travaux effectués après l'installation.

Recours fourni dans le cadre de cette garantie limitée
Si le Produit est jugé défectueux en raison de matériaux ou de fabrication, et qu'il n'a pas été endommagé par une mauvaise utilisation ou une mauvaise application, WarmlyYours.com Inc. remboursera le prix d'achat initial ou remplacera le sèche-serviettes, à ses frais. Cependant, WarmlyYours.com Inc. ne sera pas responsable des frais de main-d'œuvre nécessaires pour remplacer le sèche-serviettes.

Cette garantie limitée est nulle et non avenue si le propriétaire du projet ou son représentant tente de réparer le produit sans autorisation préalable. Lorsqu'un problème réel ou potentiel est signalé, WarmlyYours.com Inc. émettra une autorisation pour procéder conformément aux termes de la garantie limitée.

Exclusions de garantie
WARMLYYOURS.COM INC. DÉCLINE TOUTE GARANTIE NON FOURNIE DANS LE PRÉSENT DOCUMENT, Y COMPRIS TOUTE GARANTIE IMPLICITE DE QUALITÉ MARCHANDE OU D'ADÉQUATION À UN USAGE PARTICULIER. WARMLYYOURS.COM INC. DÉCLINE ÉGALEMENT TOUTE RESPONSABILITÉ POUR LES DOMMAGES SPÉCIAUX, INDIRECTS, SECONDAIRES, ACCESSOIRES OU CONSÉCUTIFS LIÉS À LA PROPRIÉTÉ OU À L'UTILISATION DE CE PRODUIT, Y COMPRIS LES INCONVÉNIENTS OU LA PERTE D'USAGE. AUCUNE GARANTIE NE S'ÉTEND AU-DELÀ DE CE DOCUMENT. AUCUN AGENT OU REPRÉSENTANT DE WARMLYYOURS.COM INC. N'A LE POUVOIR D'ÉTENDRE OU DE MODIFIER CETTE GARANTIE, SAUF SI UNE TELLE EXTENSION OU MODIFICATION EST EFFECTUÉE PAR ÉCRIT PAR UN DIRIGEANT DE LA SOCIÉTÉ.

Veuillez remplir les informations de la carte de garantie à l'adresse :
http://www.warmlyyours.com/towel-warmers/warranty
ou appelez le (800) 875-5285 pour vous enregistrer par téléphone.