WarmlyYours
Radiant Heating Systems
Experts since 1999

Miroir encadré Marquee Signature à LED, éclairage frontal et rétroéclairage

Manuel d'installation et d'utilisation

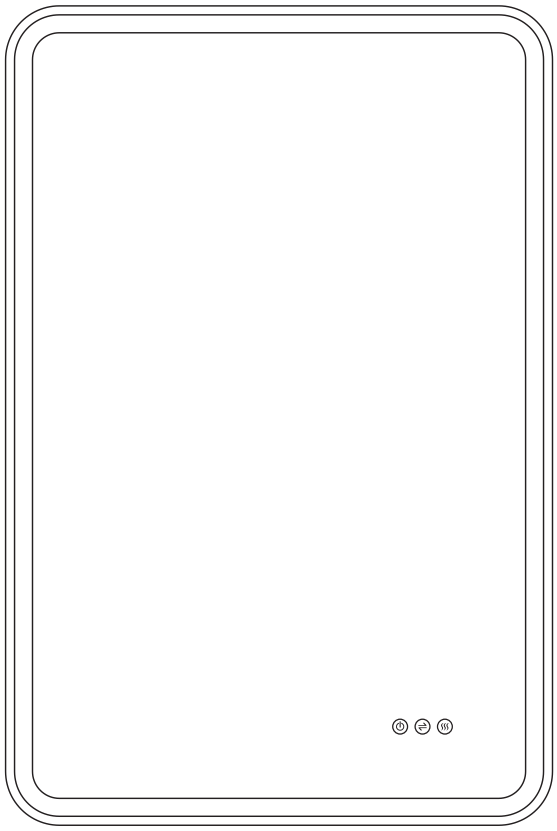

MRMF-2436D-F0RB
MRMF-2436D-F0RG

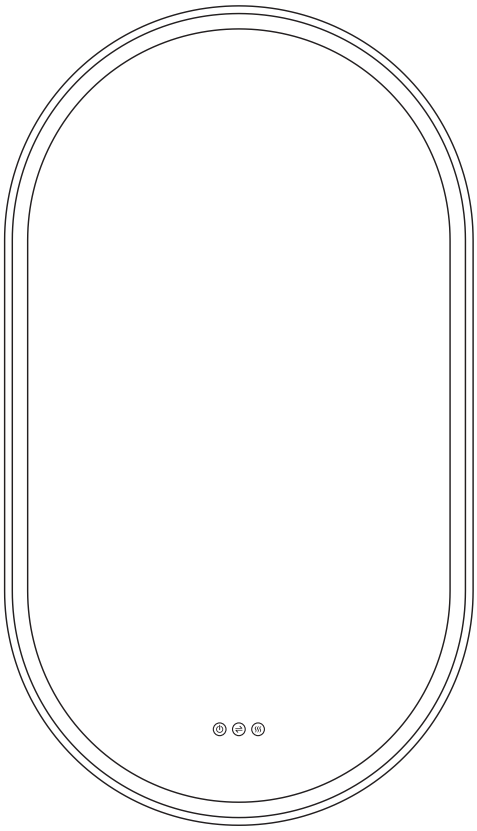

MRMF-2442U-F0VB
MRMF-2442U-F0VG

Instructions d’installation

Tous les raccordements électriques doivent être effectués par un électricien agréé



AVERTISSEMENT

Coupez l’alimentation électrique avant de raccorder le miroir.



AVERTISSEMENT

Ce miroir doit être raccordé à la terre. Reliez-le à un système de câblage métallique mis à la terre, ou raccordez un conducteur de mise à la terre de l’équipement directement au fil de terre du miroir.



ATTENTION

Nécessite un circuit de 120 V~ CA, 15 A, protégé par un dispositif différentiel (GFCI).

Avis important à l’intention des consommateurs du Québec :

Avis important à l’intention des consommateurs du Québec : WarmlyYours ne propose aucun service de réparation pour ce produit. Aucune pièce de rechange n’est disponible pour le miroir (verre), la quincaillerie additionnelle, les ampoules LED, les supports de fixation ou le câblage électrique. Si votre miroir LED présente une défaillance durant la période de garantie, nous remplacerons l’unité complète conformément à notre politique de garantie. Notre équipe d’assistance technique est joignable 24 h/24 et 7 j/7 par téléphone pour vous accompagner lors de l’installation et du dépannage. Pour tous les détails, veuillez consulter notre politique de retour. Le présent avis est fourni conformément à la Loi sur la protection du consommateur du Québec, article 39 (telle que modifiée en 2025).

INSTRUCTIONS D'INSTALLATION

Outils requis

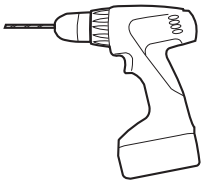

Perceuse électrique

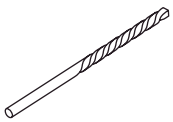

Foret de 1/8"

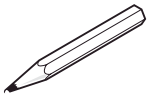

Crayon

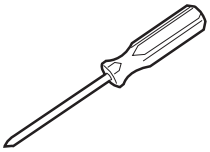

Embout cruciforme (Phillips)

Tournevis

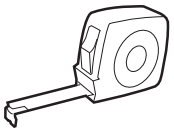

Ruban adhésif

Mesurer

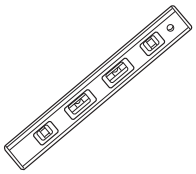

Niveau à bulle

Pièces incluses

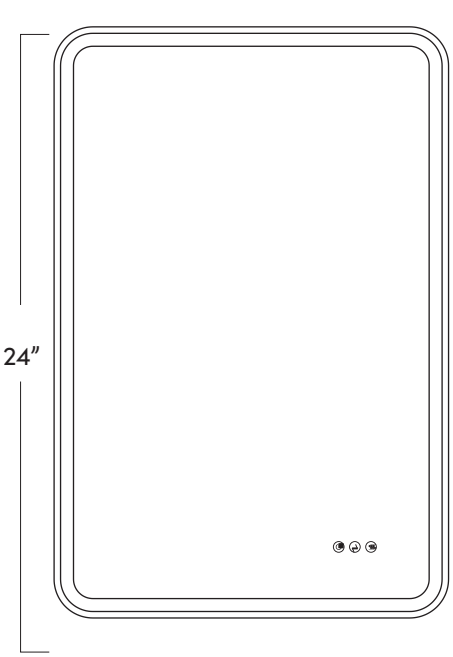

24"

Miroir rectangulaire 36"

ou

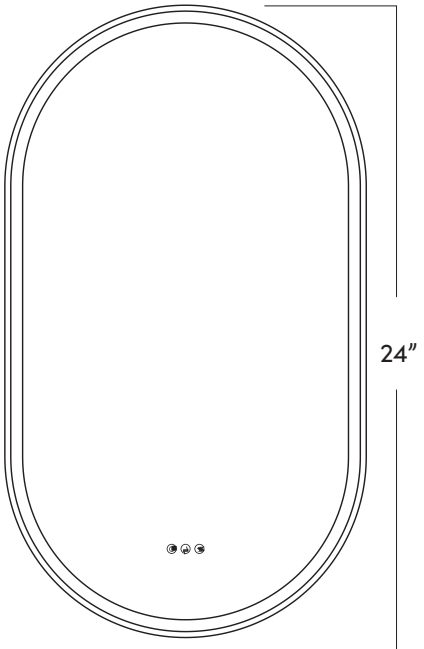

24"

Miroir en forme de capsule 42"

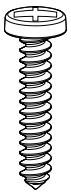

Vis (x4)

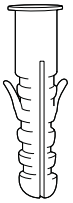

Cheville (x4)

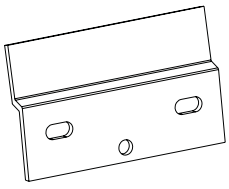

Support mural (x2)

Remarque : Veuillez déterminer les dimensions totales du miroir avant de procéder à l'installation.

* Toutes les dimensions et spécifications sont approximatives et susceptibles d'être modifiées sans préavis

INSTRUCTIONS D’INSTALLATION

1

Positionnement

Choisissez l’emplacement souhaité du miroir. Marquez la courbure en partie supérieure du miroir.

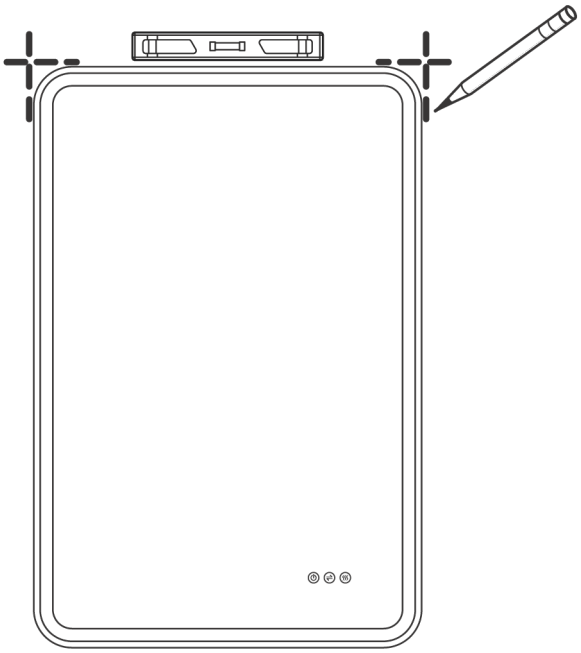

2

Emplacement des supports

Mesurez le centre des trous et repérez les emplacements de perçage. Veillez à ce que les repères soient parfaitement de niveau.

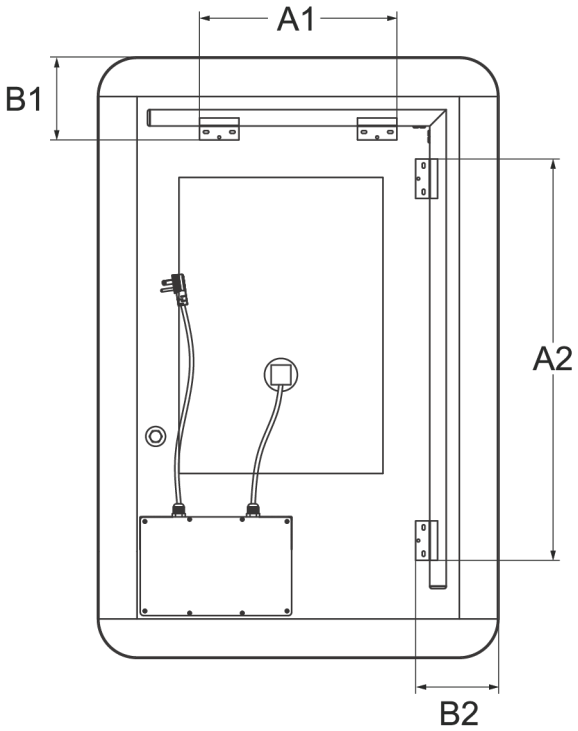

INSTRUCTIONS D'INSTALLATION

3 **Installer les supports muraux**

À l'aide d'une perceuse, réalisez des trous, puis insérez les chevilles et les vis fournies. Vissez les SUPPORTS MURAUX au mur.

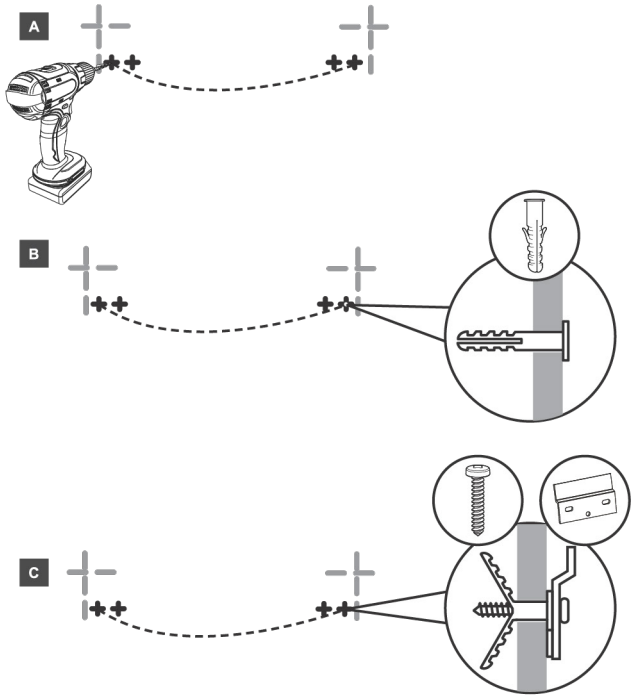

4 **Raccordement**

Installez un boîtier d'encastrement électrique A (pour un raccordement fixe à un interrupteur) ou une prise encastrée B (pour un raccordement par fiche) de manière à l'aligner avec le boîtier de connexion électrique situé à l'arrière de l'appareil.

En cas de raccordement fixe de l'appareil, coupez ou retirez la fiche d'alimentation et réalisez un branchement permanent sur un interrupteur mural approprié, dans un boîtier d'encastrement électrique.

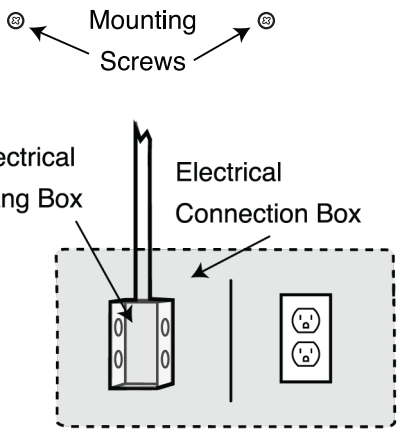

Installez le boîtier d'encastrement électrique de manière à l'aligner avec le boîtier de raccordement électrique du miroir.

5 **Positionnement**

Suspendez le miroir au mur.

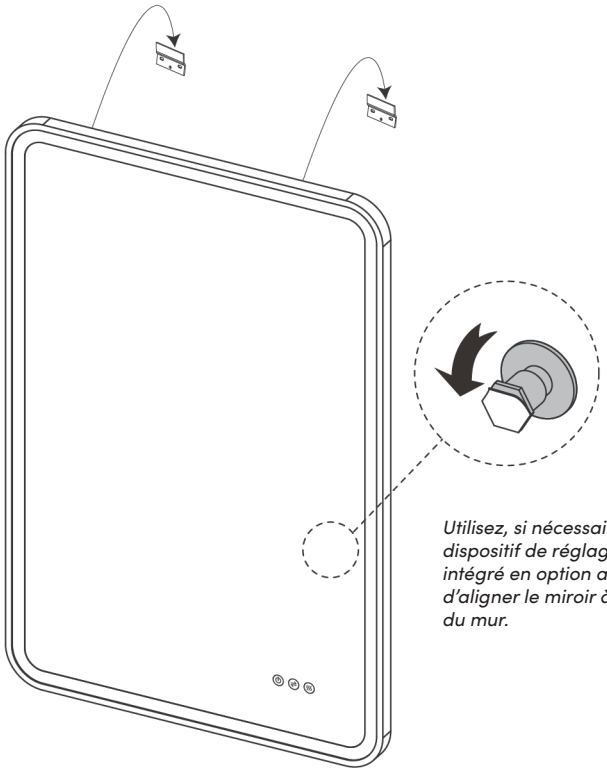

Utilisez, si nécessaire, le dispositif de réglage intégré en option afin d'aligner le miroir à fleur du mur.

UTILISATION ET ENTRETIEN

Commande tactile à trois boutons



Appuyez sur la touche tactile pour allumer ou éteindre l'éclairage.

Maintenez l'appui pour régler l'intensité lumineuse.

Appuyez pour faire défiler trois options de couleur (froid–neutre–chaud), ou maintenez l'appui pour ajuster la température de couleur de manière continue.

Appuyez sur le bouton tactile pour activer ou désactiver l'anti-buée.
L'anti-buée s'éteint automatiquement après 1 heure.

L'alimentation du miroir peut être commandée à l'aide d'un interrupteur mural externe ou d'une prise électrique commandée. La mémoire intelligente intégrée enregistre automatiquement vos réglages d'éclairage lors de la coupure de courant et rétablit le miroir dans son état **MARCHE** précédent dès le rétablissement de l'alimentation.



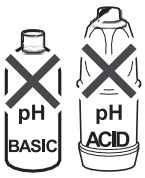

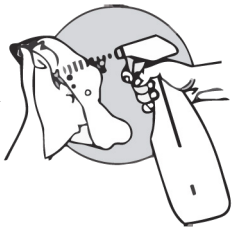

Doit être nettoyé avec un produit d'entretien au pH neutre





Pour nettoyer le miroir, veuillez utiliser un chiffon doux légèrement humidifié avec de l'eau, un nettoyant au pH neutre, ou une solution 50/50 d'eau et d'alcool isopropylique. Ne pulvérisez jamais le produit directement sur le miroir ni sur les surfaces environnantes : pulvérisez-le toujours sur le chiffon. Évitez les nettoyants à base d'ammoniaque ou de vinaigre, ainsi que les produits abrasifs, qui peuvent endommager le miroir et la finition de l'appareil.

GARANTIE

Garantie limitée WarmlyYours de 3 ans

WarmlyYours garantit à l'acheteur initial qu'elle pourra, à sa seule discrétion, réparer, remplacer ou effectuer les ajustements appropriés sur les produits fabriqués ou vendus par WarmlyYours présentant des défauts importants de matériaux ou de fabrication, à condition que ces défauts soient signalés par écrit à WarmlyYours dans un délai de trois (3) ans à compter de la date de livraison.

WarmlyYours n'assume pas les frais d'installation, de dépose ni de main-d'œuvre. La garantie devient nulle si le produit est endommagé pendant le transport, ou si le dommage ou la défaillance résulte d'un usage abusif, d'une mauvaise utilisation, d'une utilisation anormale, d'une installation défectueuse, d'un accident, d'un entretien inadéquat, ou de toute réparation autre que celles expressément autorisées par WarmlyYours.

À l'issue de la période de garantie de trois (3) ans, WarmlyYours n'aura plus aucune obligation au titre de quelque garantie que ce soit, expresse ou implicite, y compris la garantie implicite de qualité marchande. WarmlyYours ne pourra être tenue responsable d'aucun dommage indirect, consécutif ou accessoire découlant de l'utilisation ou des performances de ses produits, ou s'y rapportant.

Certains États n'autorisent pas de limiter la durée d'une garantie implicite, ni d'exclure ou de restreindre les dommages accessoires ou indirects ; il est donc possible que la limitation ou l'exclusion ci-dessus ne vous soit pas applicable. Toute responsabilité de WarmlyYours au titre d'une garantie implicite, y compris la garantie de qualité marchande, est expressément limitée aux dispositions de la présente garantie.

Toute autorisation de retour de marchandises au titre de la présente garantie doit être obtenue au préalable auprès de WarmlyYours, et le retour doit être effectué franco de port par l'acheteur. Les réclamations au titre de cette garantie peuvent être adressées directement à WarmlyYours ou transmises par l'intermédiaire du revendeur agréé auprès duquel le produit a été acheté.

WarmlyYours

Radiant Heating Systems

Experts since 1999

Siège de WarmlyYours

590 Telser Road,
Lake Zurich, IL 60047

(800) 875-5285

www.WarmlyYours.com

Contactez-nous

24/7

Assistance à l'installation et support technique 24 h/24, 7 j/7, parmi les meilleurs du secteur.

Nos spécialistes sont à votre disposition pour répondre à toute question technique concernant l'un de nos produits, 24 h/24 et 7 j/7.

Scannez le code QR pour accéder à notre page d'assistance dédiée aux miroirs LED.